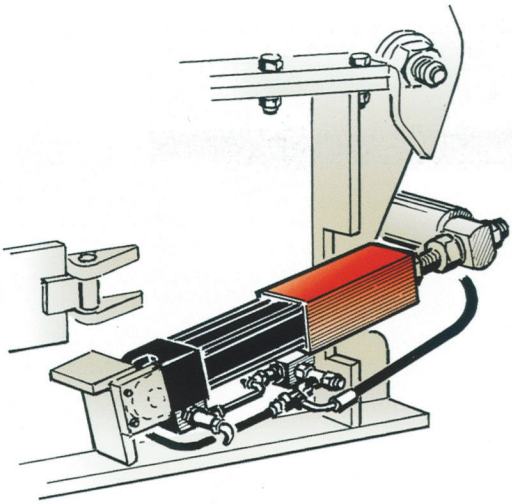

Sistema di regolazione idraulica del portacorazze - optional

Hydraulic armour holder adjustment system - optional

**OMT** SRL
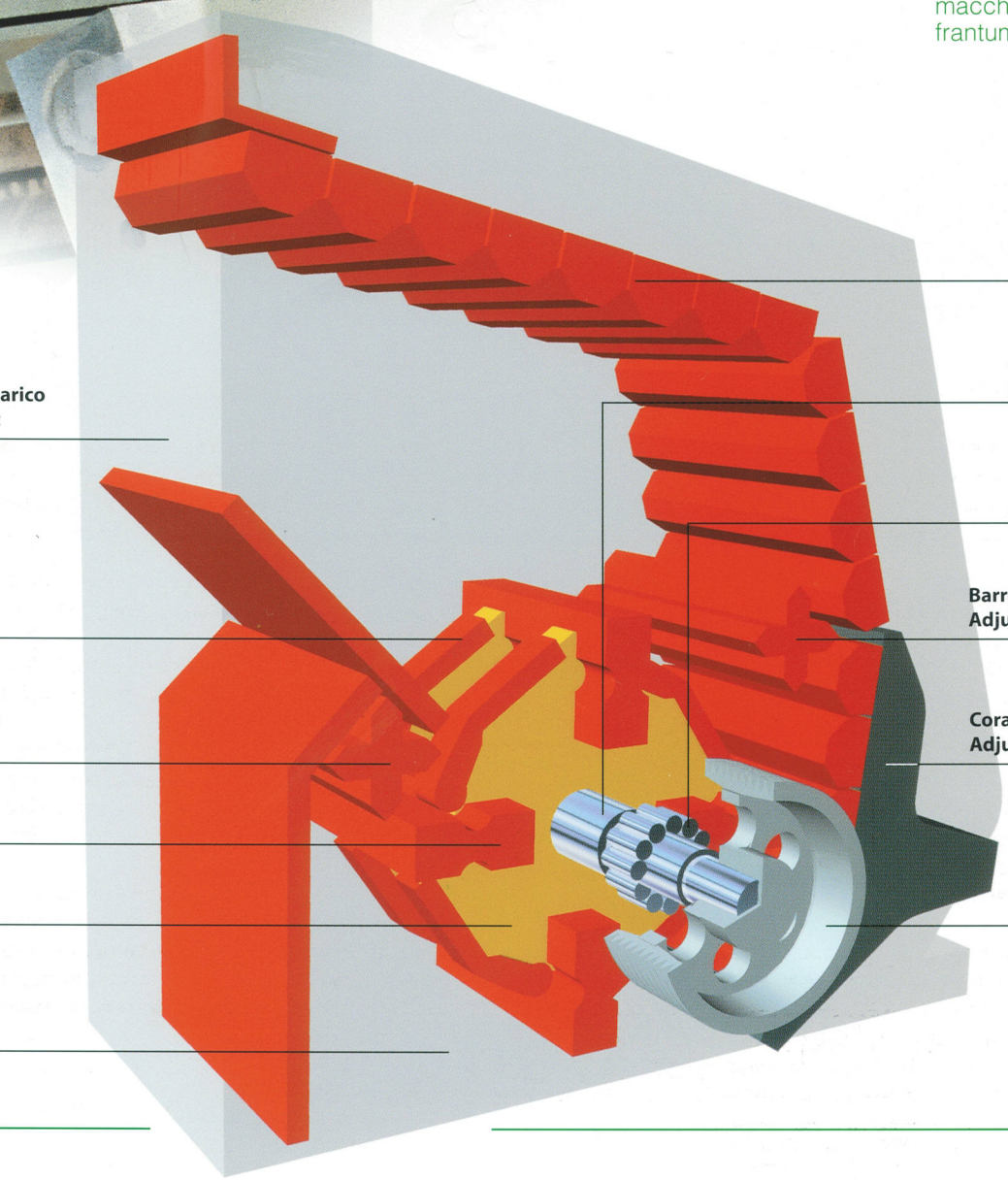
macchine per la frantumazione degli inerti